ANGEBOTSBLATT

Pilous
Železná 9, 619 00 Brno, Czech Republic
Tel.: +420 543 25 20 10
*e-mail: **wood@pilous.cz**, **www.pilous.cz***

CTR 550 E

Max. Stammdurchmesser	550 mm
Max. Brettbreite (Plattenbreite)	400 mm
Max. Sägeblatthub	465 mm
Min. Schnitthöhe	20 mm
Max. Rahmendurchgang	200 mm
Schnittlänge der Grundsektion	3,6 m
Länge der Verlängerungssektion	2,25 m
Min. Schnittlänge	0,9 m
Sägeblattantrieb	4 kW
Motor vom Verfahrportal	0,18 kW
Max. Verfahrgeschwindigkeit (vorwärts/rückwärts)	15 m/min.
Sägeblattdimension	3110 x 27÷35 x 0,9 mm
Gewicht der Grundversion	320 kg
Gewicht der Verlängerungssektion	56 kg

Minimaler Wert des Hauptleistungsschalters - 16 Amper

PRODUKTBESCHREIBUNG

Schnittvorschub – motorisch
Höhenverstellung des Sägerahmens – manuell
Bedienpult – am Verfahrportal
Stammmanipulation – manuell

Die kleinste Säge von unserem Angebot ist vorwiegend für Schneiden in Kleinserien vorgesehen. Ideale Lösung für Familienbauernhofe, Tischlerbetriebe oder kleine Sägewerke. Im Vergleich zu CTR 550 ist dieses Modell zusätzlich mit einem maschinellen Schnittvorschub mit stufenloser Geschwindigkeitsregelung ausgestattet. Dies erhöht den Bedienkomfort sowie die Gesamtproduktivität. Den Schnittvorschub wird über einen Kettentrieb von der Elektromotor-Schneckengetriebe-Kombination sichergestellt, die mit einem Frequenzumrichter gesteuert wird. Die Verfahrgeschwindigkeit lässt sich einfach durch Umdrehen vom Potentiometerknopf am Bedienpult verstellen. Die Endpositionen am Verfahrweg sind durch automatische Verlangsamung und Abschaltung gegen Aufprall gesichert.

Das Bedienpult ist an dem Verfahrportal des Sägerahmens angebracht. Dies ermöglicht bessere Aufsicht des Bedienpersonals auf das gesägte Material. Die Höheneinstellung erfolgt über eine Handkurbel mit verstellbarer Skala.

Das massiv gelagerte Antriebsrad wird über einen Keilrippenriemen mit professionellem, speziell ausgewuchtetem Elektromotor angetrieben. Die Gesamtstromaufnahme der Maschine 4,18 kW sorgt für niedrige Betriebskosten und einen problemlosen Netzanschluss.

Das System vom Spannrad bewegt sich in einer massiven Gussführung, wodurch hohe Standzeit und präzise Einstellung bei langzeitiger Maschinenverwendung sichergestellt ist. Der Sägerahmen ist mit Laufrädern aus Aluminium versehen. Am Radumfang ist ein Schlitz gedreht, in dem ein austauschbarer Keilrippenriemen aus Gummitextil eingesetzt ist, der optimalen Kontakt zwischen dem Rad und dem Sägeblatt sicherstellt. Hohe Schnittpräzision und Lebensdauer des Sägebandes werden durch die professionelle dreiseitige Hartmetallführung des Sägebandes in den Führungswürfeln und die robuste Lagerung aller rotierenden Teile garantiert. All dies führt zum Erreichen maximaler Schnittgenauigkeit, wie bei professionellen Maschinen.

Die Basisstabilität der Maschine bilden massive Fahrprofile aus Stahl, die eine optimale Führung der Brücke des Sägebandrahmens gewährleisten. Sie sind selbst für die angegebenen maximalen Durchmesser der zu verarbeitenden Stämme ausreichend dimensioniert. Die Schnittlänge ist bei allen Typen je nach Anzahl der verbauten Verlängerungssektionen praktisch unbegrenzt. Die Sektionen sind mit robusten, höhenverstellbaren Winkeln und Stammspannzeug ausgestattet.

Die CTR 550 E verwendet Standardsägeband für Holz 27-35 x 0,9 mm, wie bei den größeren professionellen Modellen.

Die Konstruktion der Modellreihe CTR widerspiegelt die modernsten Trends im Bereich der Blockbandsägen mit besonderem Hinblick auf höchstmögliche Genauigkeit und nachhaltige Lebensdauer bei minimalen Kosten. Die Maschinen sind als ein originales Baukastensystem konzipiert, wodurch problemlose Erneuerung oder Einstellung sämtlicher Hauptteile sowie Einzelteile möglich ist. Dadurch werden die Wartungskosten nachhaltig verringert, Servicezeiten gekürzt und Produktionsausfälle minimiert.

Die Fotos dienen nur zur Veranschaulichung und entsprechen möglicherweise nicht zu 100% dem tatsächlichen Design der Maschine.

FOTOGALERIE

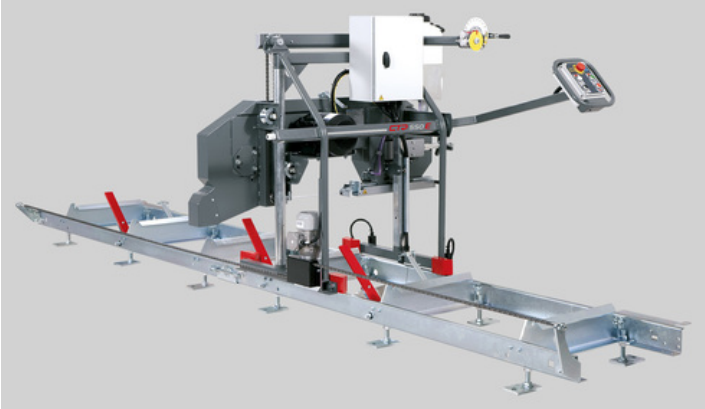

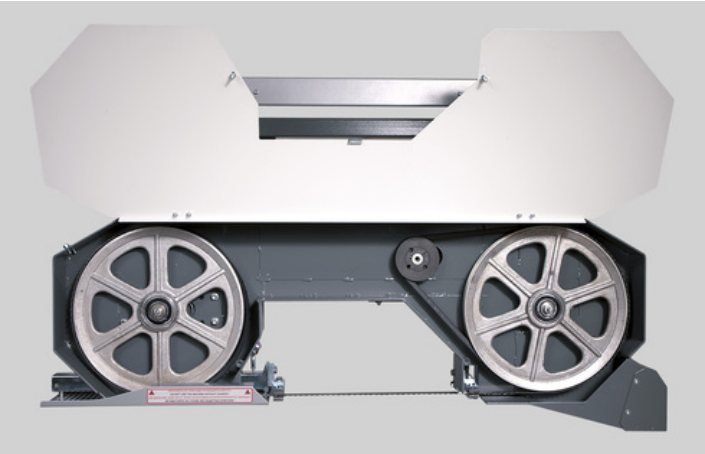

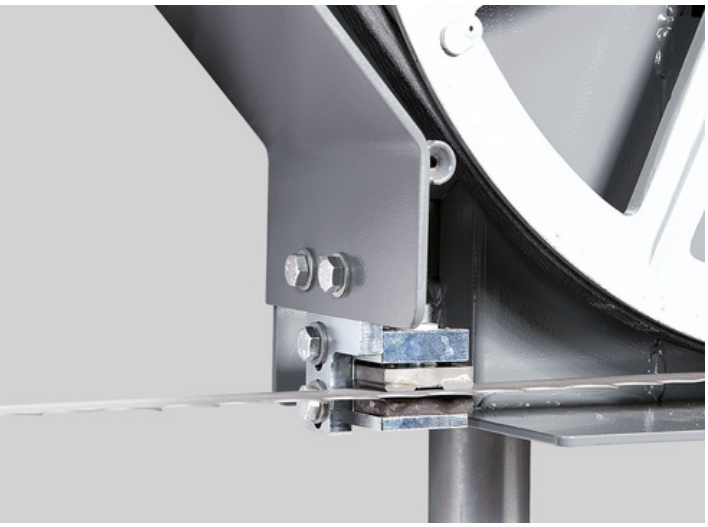

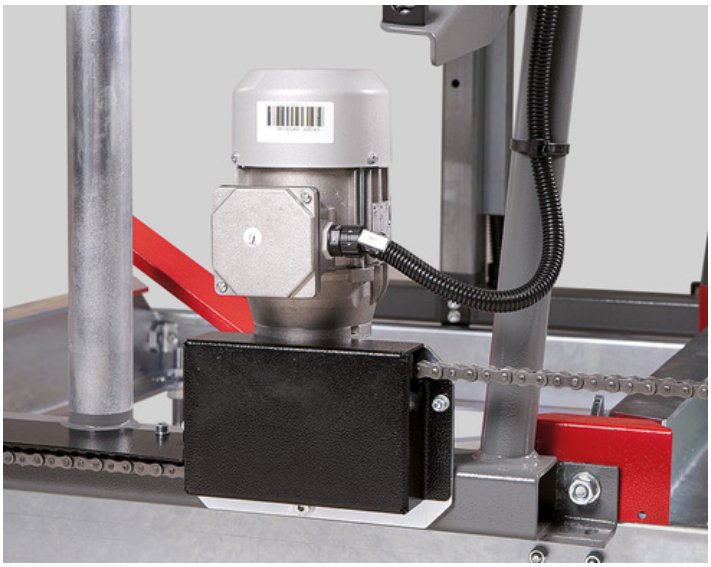

TOTAL STOP
START
STOP

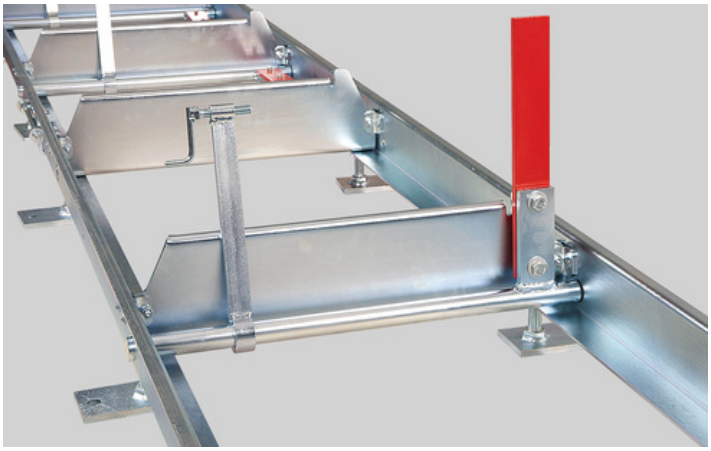

PILOUS
550
EPAL

ZUBEHÖR

ZUBEHÖR – SONDERZUBEHÖR

Extending section 2,25m

Verlängerungssektion 2,25 m
Die Basisversion enthält: 3x Auflagebalken, 1x Winkelanschlag, 1x Spannzeug
Weitere Aufnahmepunkte:
1x Winkelanschlag, 1x Spannzeug

Saw blade tension indicator

Anzeige der Sägebandanspannung CTR
Ermöglicht ein präzises Spannen des Sägebandes auf den optimalen Wert laut dem Manometer und insbesondere seiner Kontrolle während des Maschinenbetriebs.
Während des Schnitts erwärmt sich das Sägeband und aufgrund der Wärmeausdehnung verlängert sich seine Gesamtlänge. Das Ergebnis ist eine unzureichende Sägebandspannung, die eine der Hauptursachen für ungleichmäßigen, gewellten Schnitt ist.
Sie können den Druckabfall sofort auf dem Manometer sehen und das Sägeband nachspannen. Die optimale Spannung des Sägeblattes ist sowohl für die Schnittqualität als auch für die Lebensdauer des Sägebandes und der gesamten Maschine von entscheidender Bedeutung.

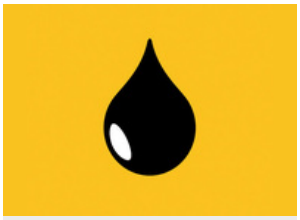

START/STOP cooling system

START/STOP der Sägebandkühlung
Das Kühlsystem ist zusätzlich mit einem elektromagnetischen Durchflussventil versehen, das sich beim Sägeblattstarten automatisch öffnet. Sobald das Sägeblatt gestoppt wird, verschließt sich das Druckventil wieder. Das System spart das Kühlmittel und zugleich die Zeit für sein Nachfüllen.

Cant hook

Hebelstammdreher
Er dient als Hilfe beim Stammhandling und beim Stammumdrehen am Maschinenrahmen.

Clamp with tilting angle bar

Spannzeug mit schwenkbarem Winkelanschlag

Additional clamp

Zusätzliches Spannzeug

Cam dog

Exzentrischer Spanner
Für einfaches und schnelles Spannen des Holzmaterials.

Grease Gun

Handhebelfettpresse
Sie dient zur regelmäßigen Maschinenwartung laut Schmierplan. Die Fettpresse in Stahlausführung für Kartusche mit 400 g. Sie ist mit einem flexiblen Druckschlauch ausgestattet.

Synthetic Grease LV 2-3

Plastischer Schmierstoff LV 2-3
400 g Patronenfüllung
für Fettpresse.

ZUBEHÖR – VERBRAUCHSMATERIAL

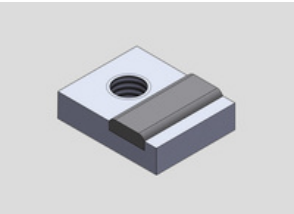

Hard-metal Plate 20 x 0.9 mm

Hartmetallplatte 20 x 0,9 mm

Hard-metal Plate 12 x 4 mm

Runde Hartmetallplatte 12 x 4 mm

Running Wheel V-belt SPB 1500
Driven Wheel V-belt B 17x1220 Li

Keilrippenriemen des Antriebsrads SPB 1500
Keilrippenriemen des Spannrads B 17x1220 Li

MAX wood

• Originalsägebänder Pilous Maxwood bieten eine Vielzahl von Typen an, die Ihnen ermöglicht jegliche Holzart zu bearbeiten.
• Das breite Sortiment umfasst sowohl preisgünstigere Sägebänder für kleinvolumiges Schneiden, als auch Sägebänder für völlig professionelle Materialtrennung und maximale Leistung.
• Alle Sägebänder basieren auf hochwertigen deutschen Werkstoffen und einer präzisen Verarbeitung. Die Sägebandqualität wird sorgfältig beachtet und sämtliche Sägebänder entsprechen der strengen Norm ISO 9001.
• Das Angebot rundet das Originalsägeband Munkfors vom führenden schwedischen Hersteller Uddeholm ab.
• Die Pilous-Sägebänder werden in mehreren Duzend Ländern der Welt verwendet. Was für ein Holz Sie auch schneiden, Pilous empfiehlt Ihnen das richtige Sägeband für Ihren Anwendungszweck.

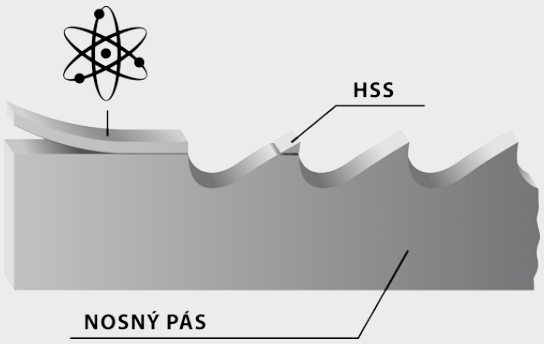

HSS
Trägerband

Bimetall
Das Sägeband ist mit Zahnspitzen aus Werkzeugstahl versehen, wodurch das Schleifen und häufiger Sägebandwechsel komplett entfällt. Verwendung: weiches, hartes bis extrem hartes Holz.

Hartmetall
Sägeblatt, bei dem die Zahnspitzen mit Hartmetallplätchen bestückt sind. Ein Sägeblatt, das nicht geschränkt wird und erreicht die höchstmögliche Schnittleistung.

Stellite
Das Sägeband ist mit Zahnspitzen aus Stellite versehen. Das Schränken der Zähne entfällt komplett. Verwendung: weiches, hartes bis extrem hartes Holz

Kohlenstoff-Federstahl
Das meist verwendete Sägeband aufgrund seines optimalen Preis-Leistungs-Verhältnisses. Verwendung: weiches sowie hartes Holz.

Achtung beim Auspacken der geschweißten Sägebänder. Sie befinden sich für Transportzwecke im gespannten Zustand. Die Schutzabdeckung nehmen Sie vom Sägeband erst ab, wenn das Sägeband auf der Maschine aufgesetzt ist.