ANGEBOTSBLATT

Pilous
Železná 9, 619 00 Brno, Czech Republic
Tel.: +420 543 25 20 10
*e-mail: **wood@pilous.cz**, **www.pilous.cz***

CTR 550 MOBILE

Max. Stammdurchmesser	550 mm
Max. Brettbreite (Plattenbreite)	400 mm
Max. Sägeblatthub	465 mm
Min. Schnitthöhe	20 mm
Max. Rahmendurchgang	200 mm
Schnittlänge der Grundsektion	4,35 m
Min. Schnittlänge	0,9 m
Länge der Verlängerungssektion	2,25 m
Gesamtlänge der Maschine samt Hänger	6.489 mm
Sägeblattantrieb	4 kW
Motor vom Verfahrportal	0,18 kW
Max. Verfahrgeschwindigkeit (vorwärts/rückwärts)	15 m/min.
Sägeblattdimension	3110 x 27÷35 x 0,9 mm
Hängergewicht	385 kg
Gesamtgewicht der Maschine samt Hänger	550 kg
Gewicht der Verlängerungssektion	98 kg

Minimaler Wert des Hauptleistungsschalters - 16 Amper

PRODUKTBESCHREIBUNG

Schnittvorschub – manuell
Höhenverstellung des Sägerahmens – manuell
Bedienpult – am Verfahrportal
Stammmanipulation – manuell
Gesamtschnittlänge: 4,35 m

Die Blockbandsäge ist auf einem stabilen Hänger montiert, der den einfachen Transport der Maschine zur Arbeitsstelle ermöglicht.

Das Gesamtgewicht der CTR 550 mobile mit Anhänger beträgt 550 kg.

Überprüfen Sie in Ihrem Fahrzeugschein die maximale zulässige Anhängerlast Ihres Fahrzeuges!

Der Hänger ist mit sechs robusten, stufenlos einstellbaren Stützbeinen ausgestattet. Dies garantiert Stabilität sowohl beim Beladen und Stammmanipulation als auch beim Schneiden.
Einfaches Laden des Stammes auf die Ladefläche der Maschine mit Hilfe einer manuellen Winde und einer Schiene zum Rollen des Stammes (Zubehör). Der Hänger ist homologiert samt der gesamten Blockbandsäge.

Der Hänger ist einachsig und ungebremst. Zum Lieferumfang gehört auch eine wasserdichte Abdeckplane, die die Brücke mit dem Sägearm beim Transport oder Parken vorm Regen schützt. Zur sicheren Befestigung ist die Plane mit Ösen und einem Stahlseil mit Endkappen ausgestattet, um ein Vorhängeschloss anzubringen. Die Höchstgeschwindigkeit beträgt 130 km/h.

Die kleinste Säge von unserem Angebot ist vorwiegend für Schneiden in Kleinserien vorgesehen. Ideale Lösung für Familienbauernhofe, Tischlerbetriebe oder kleine Sägewerke. Der manuelle Schnittvorschub ist sehr einfach zu bedienen. Das Bedienpult ist am Verfahrportal des Sägerahmens angebracht. Dies ermöglicht bessere Aufsicht des Bedienpersonals auf das gesägte Material. Die Höhenverstellung erfolgt über eine Handkurbel mit verstellbarer Skala.

Die Grundschnittlänge kann mit der Verlängerungssektion mobil verlängert werden, siehe Zubehör.

Das massiv gelagerte Antriebsrad wird über einen Keilrippenriemen mit professionellem, speziell ausgewuchtetem Elektromotor angetrieben. Die Gesamtstromaufnahme der Maschine 4 kW sorgt für niedrige Betriebskosten und einen problemlosen Netzanschluss. Das System vom Spannrad bewegt sich in einer massiven Gussführung, wodurch hohe Standzeit und präzise Einstellung bei langzeitiger Maschinenverwendung sichergestellt ist. Der Sägerahmen ist mit Laufrädern aus Aluminium versehen. Am Radumfang ist ein Schlitz gedreht, in dem ein austauschbarer Keilrippenriemen aus Gummitextil eingesetzt ist, der optimalen Kontakt zwischen dem Rad und dem Sägeblatt sicherstellt.

Hohe Schnittpräzision und Lebensdauer des Sägebandes werden durch die professionelle dreiseitige Hartmetallführung des Sägebandes in den Führungswürfeln und die robuste Lagerung aller rotierenden Teile garantiert. All dies führt zum Erreichen maximaler Schnittgenauigkeit, wie bei professionellen Maschinen.

Die Basisstabilität der Maschine bilden massive Fahrprofile aus Stahl, die eine optimale Führung der Brücke des Sägebandrahmens gewährleisten. Sie sind selbst für die angegebenen maximalen Durchmesser der zu verarbeitenden Stämme ausreichend dimensioniert. Die Schnittlänge ist bei allen Typen je nach Anzahl der verbauten Verlängerungssektionen praktisch unbegrenzt. Die Sektionen sind mit robusten, höhenverstellbaren Winkeln und Stammspannzeug ausgestattet.

Die CTR 550 mobile verwendet Standardsägeband für Holz 27-35 x 0,9 mm, wie bei den größeren professionellen Modellen.

Die Konstruktion der Modellreihe CTR widerspiegelt die modernsten Trends im Bereich der Blockbandsägen mit besonderem Hinblick auf höchstmögliche Genauigkeit und nachhaltige Lebensdauer bei minimalen Kosten. Die Maschinen sind als ein originales Baukastensystem konzipiert, wodurch problemlose Erneuerung oder Einstellung sämtlicher Hauptteile sowie Einzelteile möglich ist. Dadurch werden die Wartungskosten nachhaltig verringert, Servicezeiten gekürzt und Produktionsausfälle minimiert.

Die Fotos dienen nur zur Veranschaulichung und entsprechen möglicherweise nicht zu 100% dem tatsächlichen Design der Maschine.

Die Gesamtstromaufnahme der Maschine 4 kW sorgt für niedrige Betriebskosten und einen problemlosen Netzanschluss. Außer dem Bimetall-Sägeblatt 27 x 0,9 mm für Metall kann auch spezielles Bimetall-Sägeblatt für Holz 35 x 0,9 mm verwendet werden. Dieses Sägeblatt erfordert ebenfalls kein Schleifen und Schränken. Desweiteren kann die Maschine mit Standardsägeblatt für Holz (35 x 0,9 mm), wie bei den größeren professionellen Modellen CTR 710, 800 a 1000, versehen werden. Der größere Zahn bei diesen Sägeblätter macht die Produktivitätssteigerung beim Sägen größerer Stammquerschnitte möglich, es muss jedoch auf regelmäßiges Schleifen und Schränken der Zähne geachtet werden.

Der Sägerahmen ist mit Laufrädern aus Aluminium versehen. Am Radumfang ist ein Schlitz gedreht, in dem ein austauschbarer Keilrippenriemen aus Gummitextil eingesetzt ist, der optimalen Kontakt zwischen dem Rad und dem Sägeblatt sicherstellt.

Das massiv gelagerte Antriebsrad wird über einen Keilrippenriemen mit professionellem, speziell ausgewuchtetem Elektromotor angetrieben, Das System vom Spannrad bewegt sich in einer massiven Gussführung, wodurch hohe Standzeit und präzise Einstellung bei langzeitiger Maschinenverwendung sichergestellt ist.

Die Konstruktion der Modellreihe CTR widerspiegelt die modernsten Trends im Bereich der Blockbandsägen mit besonderem Hinblick auf höchstmögliche Genauigkeit und nachhaltige Lebensdauer bei minimalen Kosten.

Die Maschinen sind als ein originales Baukastensystem konzipiert, wodurch problemlose Erneuerung oder Einstellung sämtlicher Hauptteile sowie Einzelteile möglich ist. Dadurch werden die Wartungskosten nachhaltig verringert, Servicezeiten gekürzt und Produktionsausfälle minimiert.

Die Fotos dienen nur zur Veranschaulichung und entsprechen möglicherweise nicht zu 100% dem tatsächlichen Design der Maschine.

FOTOGALERIE

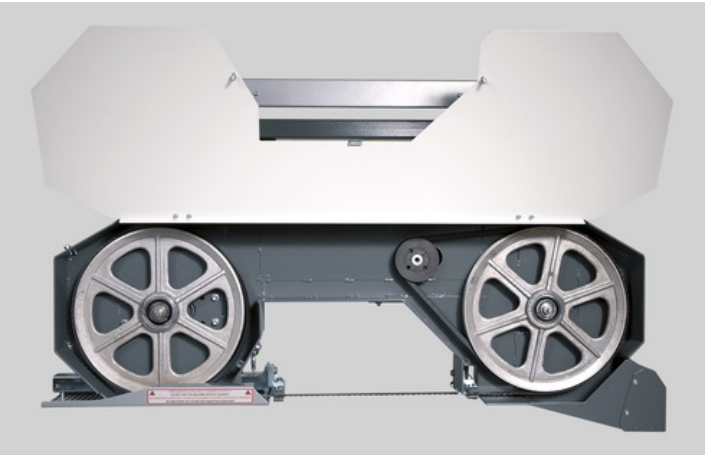

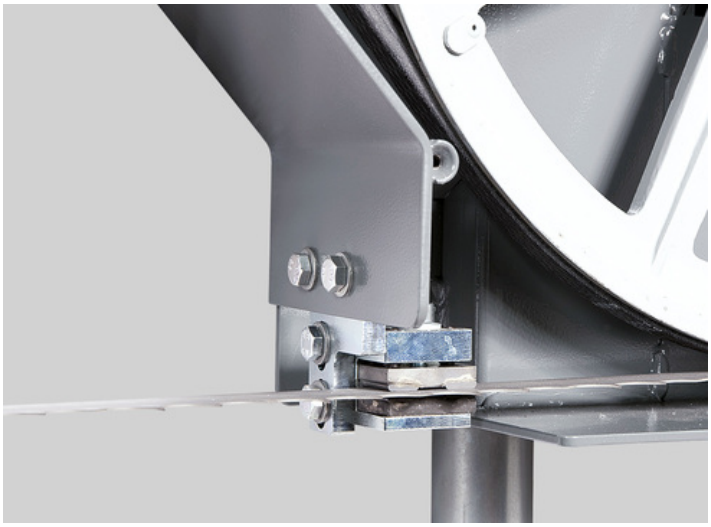

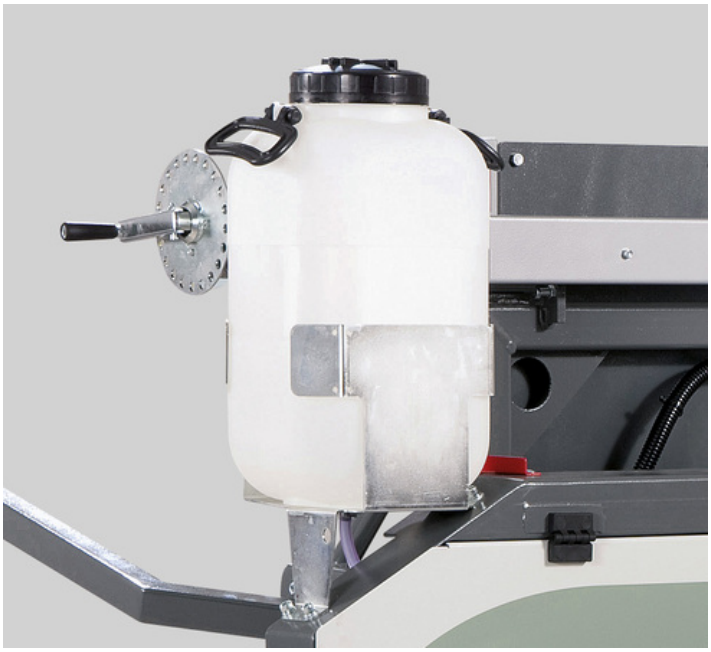

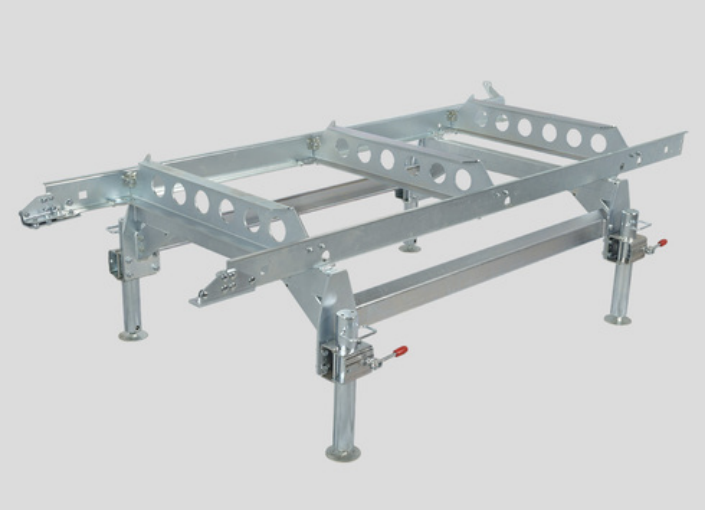

ZUBEHÖR

ZUBEHÖR – SONDERZUBEHÖR

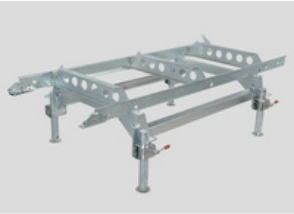

Extending section 2,25m Mobile

Mobile Verlängerungssektion 2,25 m
Die Schnittlänge einer Sektion beträgt 2,25 m und es ist möglich, diese Sektionen miteinander zu verbinden. Damit kann die Gesamtschnittlänge für mobile Bandsägen verlängert werden. Die Verlängerungssektion besteht aus einer sehr stabilen Tragstruktur, auf der die Fahrabschnitte der gleichen Bauart wie die des Transportwagens montiert sind. Die mobile Verlängerungssektion ist mit vier stabilen, stufenlos einstellbaren Stützbeinen ausgestattet. Dies garantiert Stabilität beim Laden des Holzes und bei der Holzmanipulation sowie beim Schneiden. Die mobile Verlängerunssektion bildet eine separate Einheit. **Es darf aufgrund des Gewichts nicht auf dem Hänger transportiert werden.** Es muss separat transportiert werden, entweder als Komplett oder muss zerlegt werden.

Saw blade tension indicator

Anzeige der Sägebandanspannung CTR
Ermöglicht ein präzises Spannen des Sägebandes auf den optimalen Wert laut dem Manometer und insbesondere seiner Kontrolle während des Maschinenbetriebs.
Während des Schnitts erwärmt sich das Sägeband und aufgrund der Wärmeausdehnung verlängert sich seine Gesamtlänge. Das Ergebnis ist eine unzureichende Sägebandspannung, die eine der Hauptursachen für ungleichmäßigen, gewellten Schnitt ist.
Sie können den Druckabfall sofort auf dem Manometer sehen und das Sägeband nachspannen. Die optimale Spannung des Sägeblattes ist sowohl für die Schnittqualität als auch für die Lebensdauer des Sägebandes und der gesamten Maschine von entscheidender Bedeutung.

Log loading kit-mobil

Laderampe
Ermöglicht das Laden des Stammes auf den Wagen.

Additional winch holder

Zusätzlicher Windehalter
Ein zusätzlicher Windenhalter spart Zeit, wenn Sie häufig die Länge oder Konizität des Schnittholzes ändern. Es entfällt die Verlegung des Basiswindenhalters.

Log turner - hook

Stammdreher
Es wird an einer Seilwinde befestigt und dient zur Erleichterung der Drehung des Baumstammes.

Cant hook

Hebelstammdreher
Er dient als Hilfe beim Stammhandling und beim Stammumdrehen am Maschinenrahmen.

Clamp with tilting angle bar

Spannzeug mit schwenkbarem Winkelanschlag

Additional clamp

Zusätzliches Spannzeug

Cam dog

Exzentrischer Spanner
Für einfaches und schnelles Spannen des Holzmaterials.

Grease Gun

Handhebelfettpresse
Sie dient zur regelmäßigen Maschinenwartung laut Schmierplan. Die Fettpresse in Stahlausführung für Kartusche mit 400 g. Sie ist mit einem flexiblen Druckschlauch ausgestattet.

Synthetic Grease LV 2-3

Plastischer Schmierstoff LV 2-3
400 g Patronenfüllung
für Fettpresse.

ZUBEHÖR – VERBRAUCHSMATERIAL

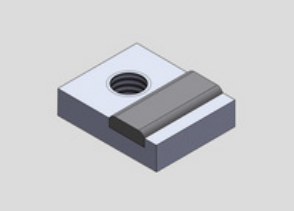

Hard-metal Plate 20 x 0.9 mm

Hartmetallplatte 20 x 0,9 mm

Hard-metal Plate 12 x 4 mm

Runde Hartmetallplatte 12 x 4 mm

Running Wheel V-belt SPB 1500
Driven Wheel V-belt B 17x1220 Li

Keilrippenriemen des Antriebsrads SPB 1500
Keilrippenriemen des Spannrads B 17x1220 Li

MAX wood

• Originalsägebänder Pilous Maxwood bieten eine Vielzahl von Typen an, die Ihnen ermöglicht jegliche Holzart zu bearbeiten.
• Das breite Sortiment umfasst sowohl preisgünstigere Sägebänder für kleinvolumiges Schneiden, als auch Sägebänder für völlig professionelle Materialtrennung und maximale Leistung.
• Alle Sägebänder basieren auf hochwertigen deutschen Werkstoffen und einer präzisen Verarbeitung. Die Sägebandqualität wird sorgfältig beachtet und sämtliche Sägebänder entsprechen der strengen Norm ISO 9001.
• Das Angebot rundet das Originalsägeband Munkfors vom führenden schwedischen Hersteller Uddeholm ab.
• Die Pilous-Sägebänder werden in mehreren Duzend Ländern der Welt verwendet. Was für ein Holz Sie auch schneiden, Pilous empfiehlt Ihnen das richtige Sägeband für Ihren Anwendungszweck.

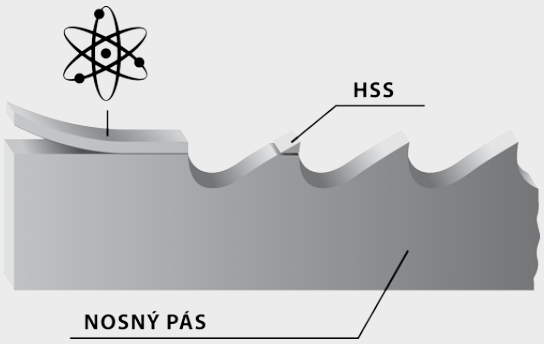

HSS
Trägerband

Bimetall
Das Sägeband ist mit Zahnspitzen aus Werkzeugstahl versehen, wodurch das Schleifen und häufiger Sägebandwechsel komplett entfällt. Verwendung: weiches, hartes bis extrem hartes Holz.

Hartmetall
Sägeblatt, bei dem die Zahnspitzen mit Hartmetallplätchen bestückt sind. Ein Sägeblatt, das nicht geschränkt wird und erreicht die höchstmögliche Schnittleistung.

Stellite
Das Sägeband ist mit Zahnspitzen aus Stellite versehen. Das Schränken der Zähne entfällt komplett. Verwendung: weiches, hartes bis extrem hartes Holz

Kohlenstoff-Federstahl
Das meist verwendete Sägeband aufgrund seines optimalen Preis-Leistungs-Verhältnisses. Verwendung: weiches sowie hartes Holz.

Achtung beim Auspacken der geschweißten Sägebänder. Sie befinden sich für Transportzwecke im gespannten Zustand. Die Schutzabdeckung nehmen Sie vom Sägeband erst ab, wenn das Sägeband auf der Maschine aufgesetzt ist.