ANGEBOTSBLATT

Pilous
Železná 9, 619 00 Brno, Czech Republic
Tel.: +420 543 25 20 10
*e-mail: **wood@pilous.cz**, **www.pilous.cz***

CTR 750 E MOBILE

max. (mm)

750 620 530 x 530

4140 x 34-35 x 0,9-1,0 mm

Max. Stammdurchmesser	750 mm
Max. Brettbreite (Plattenbreite)	640 mm
Max. Sägeblatthub	635 mm
Min. Schnitthöhe	25 mm
Max. Rahmendurchgang	255 mm
Schnittlänge der Grundsektion	4,2 m
Min. Schnittlänge	0,75 m
Länge der Verlängerungssektion	2,25 m
Gesamtlänge der Maschine samt Hänger	6.489 mm
Sägeblattantrieb	5,5 kW
Max. Verfahrgeschwindigkeit (vorwärts/rückwärts)	15 m/min.
Sägeblattdimension	4140 x 34 x 1,1 mm
Hängergewicht	385 kg
Gesamtgewicht der Maschine samt Hänger	686 kg
Gewicht der Verlängerungssektion	106 kg

PRODUKTBESCHREIBUNG

Schnittvorschub – motorisch
Höhenverstellung des Sägerahmens – manuell
Bedienpult – am Verfahrportal
Stammmanipulation – manuell
Gesamtschnittlänge: 4,2 m

Die Blockbandsäge ist auf einem stabilen Hänger montiert, der den einfachen Transport der Maschine zur Arbeitsstelle ermöglicht.

Das Gesamtgewicht der CTR 750 E mobile mit Anhänger beträgt 686 kg.

Überprüfen Sie in Ihrem Fahrzeugschein die maximale zulässige Anhängerlast Ihres Fahrzeuges!

Der Hänger ist mit sechs robusten, stufenlos einstellbaren Stützbeinen ausgestattet. Dies garantiert Stabilität sowohl beim Beladen und Stammmanipulation als auch beim Schneiden.
Einfaches Laden des Stammes auf die Ladefläche der Maschine mit Hilfe einer manuellen Winde und einer Schiene zum Rollen des Stammes (Zubehör). Der Hänger ist homologiert samt der gesamten Blockbandsäge. Die Grundschnittlänge kann mit der Verlängerungssektion mobil verlängert werden, siehe Zubehör.

Der Hänger ist einachsig und ungebremst. Zum Lieferumfang gehört auch eine wasserdichte Abdeckplane, die die Brücke mit dem Sägearm beim Transport oder Parken vorm Regen schützt. Zur sicheren Befestigung ist die Plane mit Ösen und einem Stahlseil mit Endkappen ausgestattet, um ein Vorhängeschloss anzubringen. Die Höchstgeschwindigkeit beträgt 130 km/h.

Für der Schnittvorschub über einen Kettentrieb sorgt ein Elektromotor und Schneckengetriebe, die mittels eines Frequenzumrichters gesteuert werden. Die Verfahrgeschwindigkeit lässt sich einfach über Umdrehen vom Potentiometerknopf am Bedienpult verstellen. Die Endpositionen am Verfahrweg sind durch automatische Verlangsamung und Abschaltung gegen Aufprall gesichert. Das Bedienpult ist auf der verfahrbaren Sägebrücke positioniert. Dies ermöglicht während dem Schnitt näheres Kontakt des Bedieners mit dem Material.

Das massiv gelagerte Antriebsrad wird über den Keilrippenriemen mit einem professionellen, speziell ausgewuchteten Elektromotor angetrieben. In der Basisversion ist die Maschine mit einem leistungsstarken 5,5-kW-Motor ausgestattet. Für noch mehr Leistung, zum Beispiel beim Schneiden sehr großen Stämme oder beim Schneiden sehr harter Materialien, kann ein 7,5-kW-Motor eingesetzt werden.

Die Gesamtstromaufnahme der Maschine 5,87 kW (bei stärkerem Motor 7,87 kW) sorgt für niedrige Betriebskosten und einen problemlosen Netzanschluss. Hauptleistungsschalter 16 A (25 A bei 7,5 kW).

Das System vom Spannrad bewegt sich in einer massiven Gussführung, wodurch hohe Standzeit und präzise Einstellung bei langzeitiger Maschinenverwendung sichergestellt ist.

Der Sägerahmen ist mit präzise ausgewuchteten Trapez-Laufrädern aus Aluminium versehen, um Schwingungen zu dämpfen. Am Radumfang ist ein Schlitz gedreht, in dem ein austauschbarer Keilrippenriemen aus Gummitextil eingesetzt ist, der optimalen Kontakt zwischen dem Rad und dem Sägeblatt sicherstellt.

Basis der Stabilität der Maschine sind massive Fahrprofile aus Stahl, die eine optimale Führung der Brücke des Sägebandrahmens gewährleisten. Sie sind selbst für die angegebenen maximalen Durchmesser der verarbeiteten Stämme ausreichend dimensioniert und können in der Praxis auch mit sehr rauen Einsatzbedingungen rechnen. Die Schnittlänge ist bei allen Typen je nach Anzahl der verbauten Sektionen praktisch unbegrenzt. Die Sektionen sind mit robusten, höhenverstellbaren Winkeln und Stammspannzeug ausgestattet.

Die CTR 750 E mobile verwendet Standardsägeband für Holz 34-35 x 0,9-1,0 mm, wie bei den größeren professionellen Modellen.

Die Konstruktion der Modellreihe CTR widerspiegelt die modernsten Trends im Bereich der Blockbandsägen mit besonderem Hinblick auf höchstmögliche Genauigkeit und nachhaltige Lebensdauer bei minimalen Kosten. Die Maschinen sind als ein originales Baukastensystem konzipiert, wodurch problemlose Erneuerung oder Einstellung sämtlicher Hauptteile sowie Einzelteile möglich ist. Dadurch werden die Wartungskosten nachhaltig verringert, Servicezeiten gekürzt und Produktionsausfälle minimiert.

Die Fotos dienen nur zur Veranschaulichung und entsprechen möglicherweise nicht zu 100% dem tatsächlichen Design der Maschine.

FOTOGALERIE

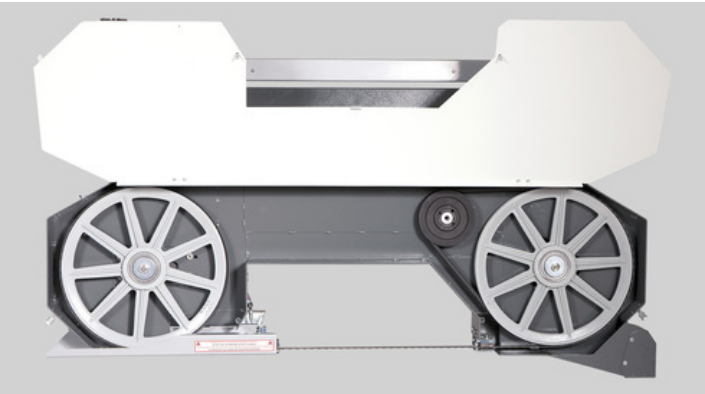

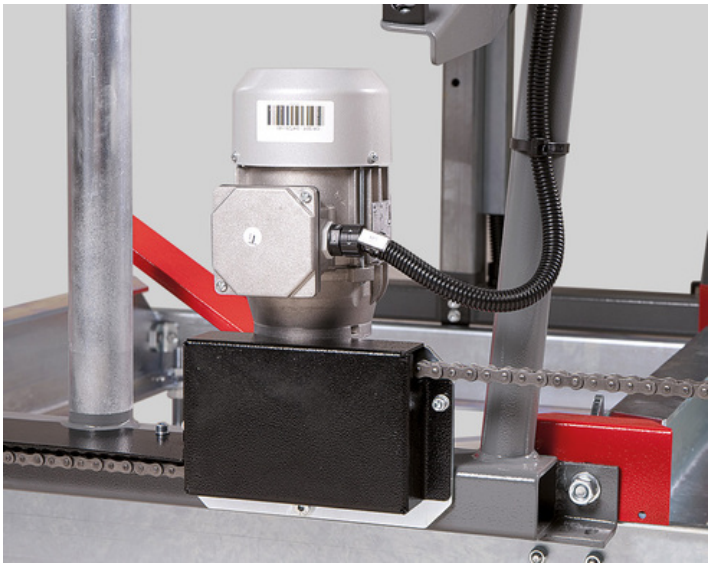

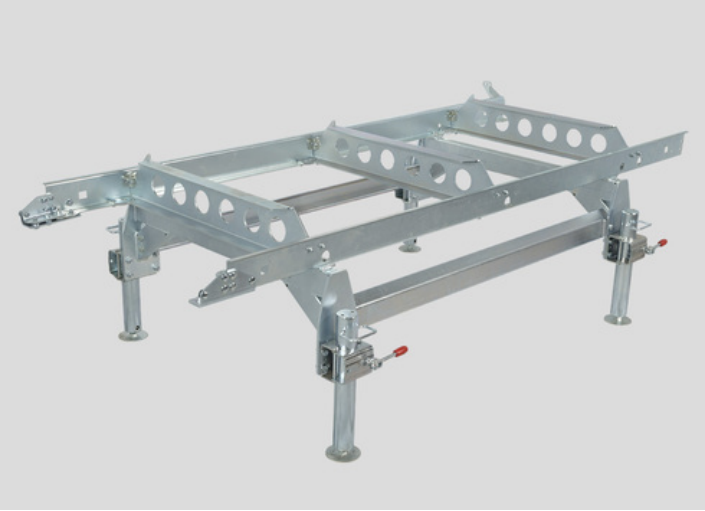

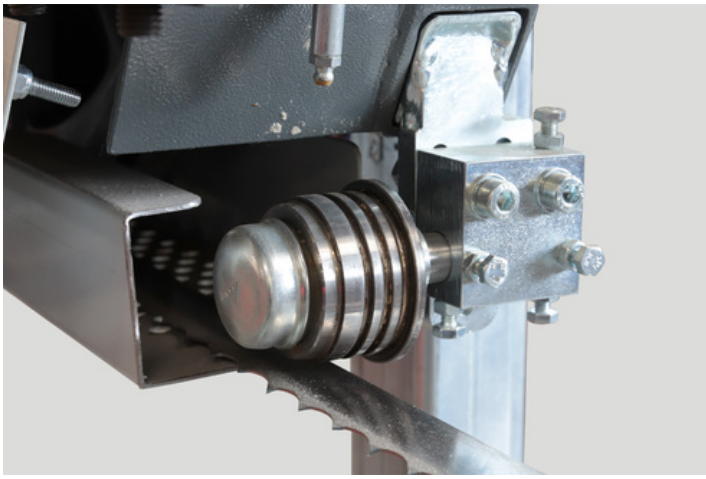

ZUBEHÖR

ZUBEHÖR – SONDERZUBEHÖR

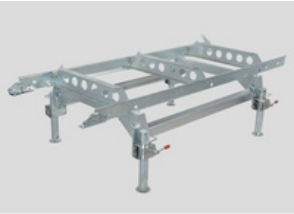

Extending section 2,25m Mobile

Mobile Verlängerungssektion 2,25 m
Die Schnittlänge einer Sektion beträgt 2,25 m und es ist möglich, diese Sektionen miteinander zu verbinden. Damit kann die Gesamtschnittlänge für mobile Bandsägen verlängert werden. Die Verlängerungssektion besteht aus einer sehr stabilen Tragstruktur, auf der die Fahrabschnitte der gleichen Bauart wie die des Transportwagens montiert sind. Die mobile Verlängerungssektion ist mit vier stabilen, stufenlos einstellbaren Stützbeinen ausgestattet. Dies garantiert Stabilität beim Laden des Holzes und bei der Holzmanipulation sowie beim Schneiden. Die mobile Verlängerunssektion bildet eine separate Einheit. **Es darf aufgrund des Gewichts nicht auf dem Hänger transportiert werden.** Es muss separat transportiert werden, entweder als Komplett oder muss zerlegt werden.

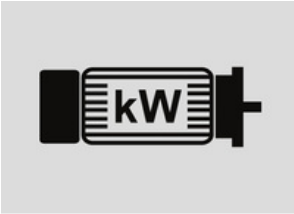

Main motor 7.5 kW

Hauptmotor: 7,5 kW
Höhere Motorleistung ermöglicht höhere Schnittgeschwindigkeit vor allem beim Verarbeiten großer Stammquerschnitte.

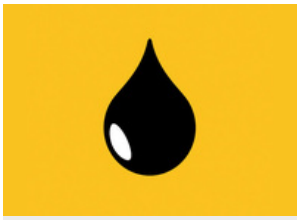

START/STOP cooling system

START/STOP der Sägebandkühlung
Das Kühlsystem ist zusätzlich mit einem elektromagnetischen Durchflussventil versehen, das sich beim Sägeblattstarten automatisch öffnet. Sobald das Sägeblatt gestoppt wird, verschließt sich das Druckventil wieder. Das System spart das Kühlmittel und zugleich die Zeit für sein Nachfüllen.

Log loading kit-mobil

Laderampe
Ermöglicht das Laden des Stammes auf den Wagen.

Additional winch holder

Zusätzlicher Windehalter
Ein zusätzlicher Windenhalter spart Zeit, wenn Sie häufig die Länge oder Konizität des Schnittholzes ändern. Es entfällt die Verlegung des Basiswindenhalters.

Log turner - hook

Stammdreher
Es wird an einer Seilwinde befestigt und dient zur Erleichterung der Drehung des Baumstammes.

Cant hook

Hebelstammdreher
Er dient als Hilfe beim Stammhandling und beim Stammumdrehen am Maschinenrahmen.

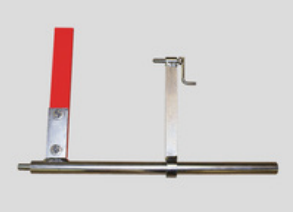

Clamp with tilting angle bar

Spannzeug mit schwenkbarem Winkelanschlag

Additional clamp

Zusätzliches Spannzeug

Cam dog

Exzentrischer Spanner
Für einfaches und schnelles Spannen des Holzmaterials.

Grease Gun

Handhebelfettpresse
Sie dient zur regelmäßigen Maschinenwartung laut Schmierplan. Die Fettpresse in Stahlausführung für Kartusche mit 400 g. Sie ist mit einem flexiblen Druckschlauch ausgestattet.

Synthetic Grease LV 2-3

Plastischer Schmierstoff LV 2-3
400 g Patronenfüllung für Fettpresse.

ZUBEHÖR – VERBRAUCHSMATERIAL

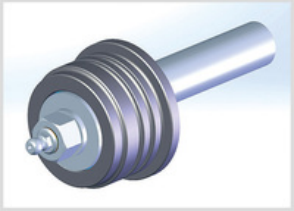

Blade Roller Kit VK 750

Sägebandführungsrolle VK 750
Eine gehärtete, geschliffene Rolle, Lager, Welle für das Sägeblatt mit der Breite 35 mm.

Running Wheel V-belt SPB 1850
Driven Wheel V-belt 17x1560 Lw

Keilrippenriemen des Antriebsrads SPB 1850
Keilrippenriemen des Spannrads B 17x1560 Lw

MAX wood

• Originalsägebänder Pilous Maxwood bieten eine Vielzahl von Typen an, die Ihnen ermöglicht jegliche Holzart zu bearbeiten.
• Das breite Sortiment umfasst sowohl preisgünstigere Sägebänder für kleinvolumiges Schneiden, als auch Sägebänder für völlig professionelle Materialtrennung und maximale Leistung.
• Alle Sägebänder basieren auf hochwertigen deutschen Werkstoffen und einer präzisen Verarbeitung. Die Sägebandqualität wird sorgfältig beachtet und sämtliche Sägebänder entsprechen der strengen Norm ISO 9001.
• Das Angebot rundet das Originalsägeband Munkfors vom führenden schwedischen Hersteller Uddeholm ab.
• Die Pilous-Sägebänder werden in mehreren Duzend Ländern der Welt verwendet. Was für ein Holz Sie auch schneiden, Pilous empfiehlt Ihnen das richtige Sägeband für Ihren Anwendungszweck.

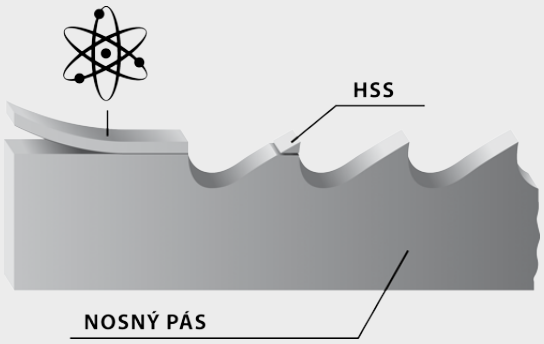

HSS
Trägerband

Bimetall
Das Sägeband ist mit Zahnspitzen aus Werkzeugstahl versehen, wodurch das Schleifen und häufiger Sägebandwechsel komplett entfällt. Verwendung: weiches, hartes bis extrem hartes Holz.

Hartmetall
Sägeblatt, bei dem die Zahnspitzen mit Hartmetallplätchen bestückt sind. Ein Sägeblatt, das nicht geschränkt wird und erreicht die höchstmögliche Schnittleistung.

Stellite
Das Sägeband ist mit Zahnspitzen aus Stellite versehen. Das Schränken der Zähne entfällt komplett. Verwendung: weiches, hartes bis extrem hartes Holz

Kohlenstoff-Federstahl
Das meist verwendete Sägeband aufgrund seines optimalen Preis-Leistungs-Verhältnisses. Verwendung: weiches sowie hartes Holz.

Achtung beim Auspacken der geschweißten Sägebänder. Sie befinden sich für Transportzwecke im gespannten Zustand. Die Schutzabdeckung nehmen Sie vom Sägeband erst ab, wenn das Sägeband auf der Maschine aufgesetzt ist.